Մասիս համայնքի Մասիս քաղաքի Նոր թաղամաս թիվ 27 շենքի բակի բարեկարգման աշխատանքներ

ԳԾԱԳՐԵՐԻ ՑԱՆԿ		
Հ/Հ	ԹԵՐԹԻ ԱՆՎԱՆՈՒՄԸ	ԾԱՆՈԹՈՒԹ.
1 ՃԱՐՏԱՐԱՊԵՏԱՇԻՆԱՐԱՐԱԿԱՆ ՄԱՍ		
1	Ընդհանուր տվյալներ	
2	Իրավիճակային հատակագիծ	
3	Գլխավոր հատակագիծ	
4	Առկա վիճակի ֆոտոնկարներ	
5	Առկա վիճակի ֆոտոնկարներ	
6	Առկա վիճակի ֆոտոնկարներ	
7	Հատակագիծ	
8	Կտրվածքներ	
9	Մետաղական զրուցատաղավարի տարբերակ	
10	Մարզասարքեր	
11	Մանկական խաղեր	
12	Քանդման և ապամոնտաժման աշխատանքային ծավալներ	
13	Կառուցողական աշխատանքների և նյութերի մասնագիր	
14	Ոռոգման ցանցի աշխատանքների և նյութերի մասնագիր	
2 ԷԼԵԿՏՐԱԿԱՆ ԼՈՒՍԱՎՈՐՈՒԹՅՈՒՆ		
1	Խրամուղու լայնական կտրվածք, մասնագիր	
2	Աշխատանքների և նյութերի մասնագիր	
3	Աշխատանքների և նյութերի մասնագիր	
3 ՇԻՆԱՐԱՐՈՒԹՅԱՆ ԿԱԶՄԱԿԵՐՊՈՒՄ		
1	Ընդհանուր տվյալներ	
2	Շինարարության աշխատանքների ժամանակացույց	

ՊԱՀԱՆՋՎՈՂ ԱՇԽԱՏԱՆՔԱՅԻՆ ՌԵՍՈՒՐՍՆԵՐԻ ՑԱՆԿ				
Հ/Հ	ԱՆՎԱՆՈՒՄԸ	ՔԱՆԱԿ	ՈՐԱԿԱՎՈՐՈՒՄ	ԱՇԽ. ՓՈՐՁ / ՏԱՐԻ/
1	Ինժեներ շինարար	1	ՀԱՄԱՊԱՏԱՍԽԱՆ	3
2	Աշխղեկ	1	ՀԱՄԱՊԱՏԱՍԽԱՆ	3
3	Էլեկտրիկ	1	ՀԱՄԱՊԱՏԱՍԽԱՆ	3
4	Հիդրոտեխնիկ	1	ՀԱՄԱՊԱՏԱՍԽԱՆ	3
5	Եռակցող	1	ՀԱՄԱՊԱՏԱՍԽԱՆ	3
6	Բանվոր	8		

ՊԱՀԱՆՋՎՈՂ ԼԻՑԵՆԶԻԱՆԵՐԻ ՑԱՆԿ		
Հ/Հ	ԱՆՎԱՆՈՒՄԸ	ԾԱՆՈԹՈՒԹ.
1	Բնակելի, հասարակական և արտադրական կառույցներ	1 ԿԱՄ 2 ԴԱՍ
2	Ջրամատակարարում և ջրահեռացում (ջրամատակարարման և ջրահեռացման ներքին և արտաքին ցանցեր, հիդրոմելորացիա)	1 ԿԱՄ 2 ԴԱՍ
3	Էլեկտրամատակարարում (էլեկտրամատակարարման, էլեկտրալուսավորման ներքին և արտաքին ցանցեր, էլեկտրամատա-կարարման համակարգեր, ֆոտովոլտային և հողմաէներգետիկ կայաններ)	1 ԿԱՄ 2 ԴԱՍ

ԾԱՆՈԹՈՒԹՅՈՒՆ

Բոլոր լուծումները համաձայնեցված են Մասիսի համայնքապետարանի համապատասխան բաժնի մասնագետների հետ:

ԲԱՑԱՏՐԱԳԻՐ

Մասիս համայնքի Մասիս քաղաքի Նոր թաղամաս թիվ 27 շենքի բակի բարեկարգման աշխատանքներ-ի նախագիծը կատարված է ՄԱՍԻՍԻ ՀԱՄԱՅՆՔԱՊԵՏԱՐԱՆի պատվերով:

Որպես ելակետային տվյալներ ծառայել են՝
1. ՄԱՍԻՍԻ ՀԱՄԱՅՆՔԱՊԵՏԱՐԱՆ-ի կողմից տրված առաջադրանքը և ՆԱՄՄՀ-ԳՀԾՁԲ-26/38-2 պայմանագիրը:

Նախագծով նախատեսվում է՝

- առկա եզրաքարերի քանդում, ասֆալտբետոնե ծածկույթի քանդում իր շերտերով, բետոնե ձևավոր սալիկների քանդում, մետաղական տարրերի ապամոնտաժում, տարածքում առկա բետոնային մասերի, մետաղական մասերի քանդում և ապամոնտաժում և այլն:
- Ճեմուղիների իրականացում
- Նոր բազալտե և բետոնե եզրաքարերի իրականացում
- Նոր բետոնե գեղարվեստական սալիկների իրականացում (համաձայնեցնել պատվիրատուի հետ)
- Խաղահրապարակի կառուցում, ռետինե միաձույլ հատակի իրականացում
- Նոր խաղասարքերի և մարզասարքերի տեղադրում (համաձայնեցնել պատվիրատուի հետ)
- Նոր տաղավարնի տեղադրում
- Նոր նստարաններ և նոր աղբամաններ (տեսքը համաձայնեցնել պատվիրատուի հետ)

Նախատեսվում է կառուցել ոռոգման ցանց մետաղական խողովակներով, որի միացման կետը կտրամադրի պատվիրատուն:
Նախատեսվում է կառուցել էլեկտրական ցանց, որի միացման կետը կտրամադրի պատվիրատուն: Լուսավորության հենասյունի տեսքը համաձայնեցնել պատվիրատուի հետ: Հաղորդալարերի մոնտաժը իրականացվում է ստորգետնյա: Էլ մոնտաժային աշխատանքները իրականացնել ՀՀ-ում գործող նորմերին համապատասխան:

ՊԱՀԱՆՋՎՈՂ ՄԵՔԵՆԱ-ՄԵԽԱՆԻԶՄՆԵՐԻ ՑԱՆԿ			
Հ/Հ	ԱՆՎԱՆՈՒՄԸ	ՄԱԿՆԻՇ	ՔԱՆԱԿ
1	Ավտոինքնաթափ		
2	Ավտոկռունկ		

ԾԱՆՈԹՈՒԹՅՈՒՆ

Աշխատանքային ծավալները ենթակա են ստուգման աշխատանքները սկսելուց առաջ:

Կապալի օբեկտի երաշխիքային ժամկետ է սահմանվում 3տարի:

<table>
<tr><td rowspan="2">E A L L C</td><td colspan="3">Մասիս համայնքի Մասիս քաղաքի Նոր թաղամաս թիվ 27 շենքի բակի բարեկարգման աշխատանքներ</td><td colspan="3">ՊԱՅՄԱՆԱԳԻՐ
ՆԱՄՄՅ-ԳՅԾՁԲ-26/38-2</td></tr>
<tr><td></td><td></td><td rowspan="2">ՃԱՐՏԱՐԱՊԵՏԱՇԻՆԱՐԱՐԱԿԱՆ ՄԱՍ</td><td>ՓՈՒԼ</td><td>ԹԵՐԹ</td><td>ԹԵՐԹԵՐ</td></tr>
<tr><td>ՏՆՕՐԵՆ</td><td>Գ. ՄԵՍՐՈՊՅԱՆ</td><td></td><td>ԱՆ</td><td>1</td><td></td></tr>
<tr><td></td><td></td><td></td><td rowspan="2">Ընդհանուր տվյալներ</td><td colspan="3" rowspan="2">«ԷԴԱՐ ՓՐՈՋԵՔԹ» ՍՊԸ</td></tr>
<tr><td></td><td></td><td></td></tr>
</table>

ԻՐԱՎԻՃԱԿԱՅԻՆ ՀԱՏԱԿԱԳԻԾ

Մ1:2000

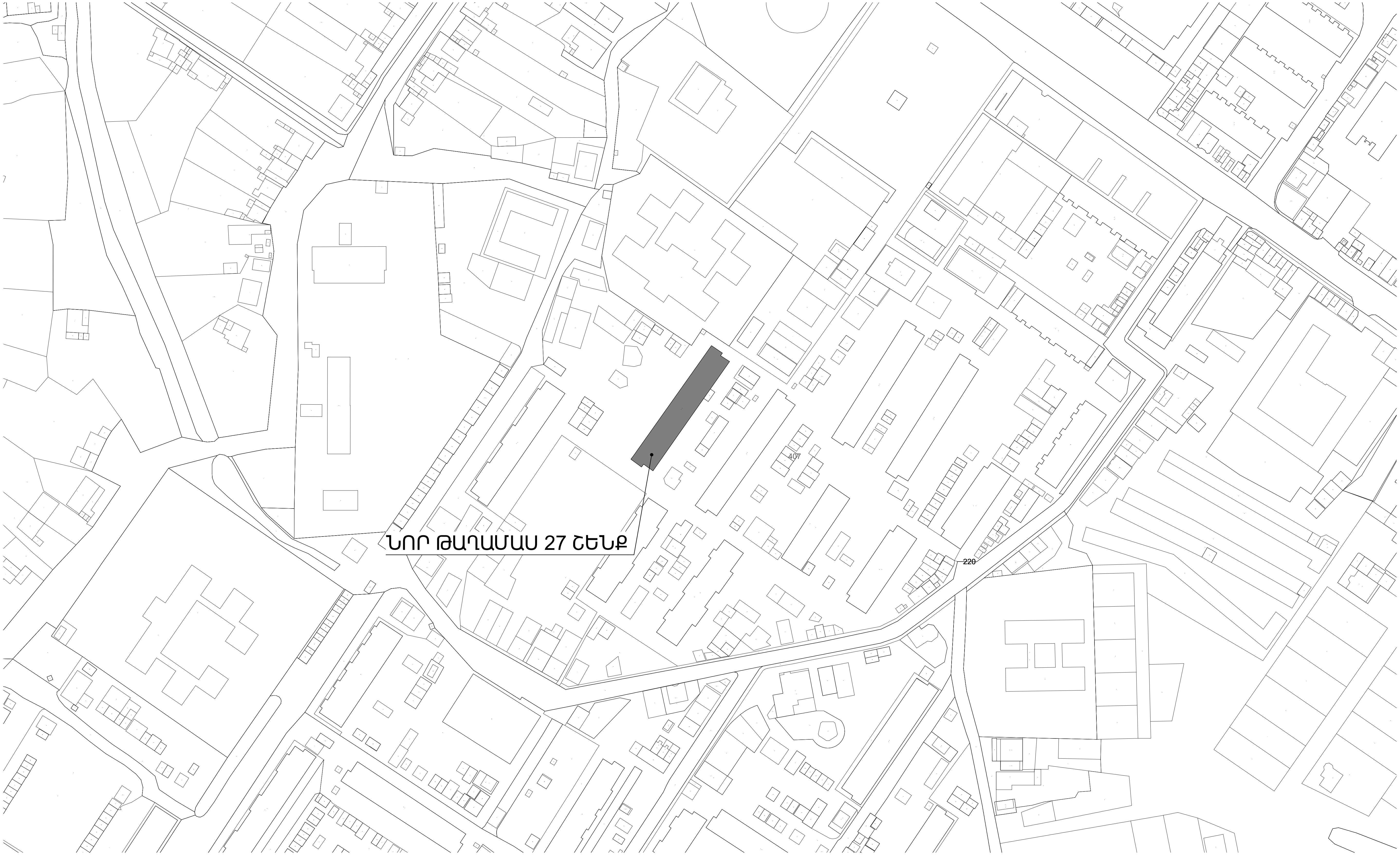

Մասիս համայնքի Մասիս քաղաքի Նոր թաղամաս թիվ 27 շենքի բակի բարեկարգման աշխատանքներ			ՊԱՅՄԱՆԱԳԻՐ ՆԱՄՄՀ-ԳՀԾՁԲ-26/38-2	
ՏՆՕՐԵՆ	Գ. ՄԵՍՐՈՊՅԱՆ	ՃԱՐՏԱՐԱՊԵՏԱՇԻՆԱՐԱՐԱԿԱՆ ՄԱՍ	ՓՈՒԼ: ԱՆ	ԹԵՐԹ: 2
		Իրավիճակային հատակագիծ	«ԷԴԱՐ ՓՐՈՋԵՔԹ» ՍՊԸ	ԹԵՐԹԵՐ:

ԳԼԽԱՎՈՐ ՀԱՏԱԿԱԳԻԾ

Մ1:1000

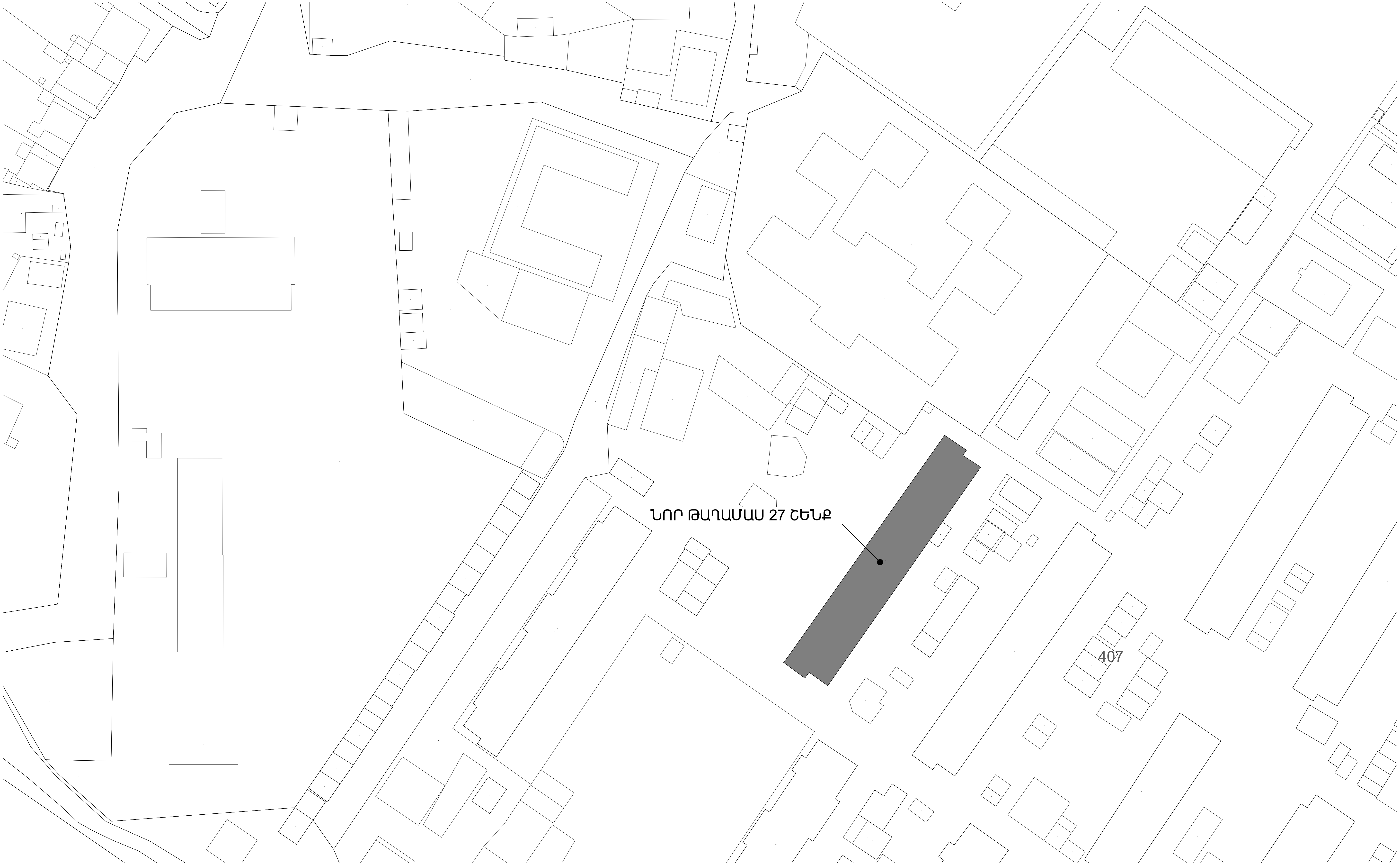

E A L L C	Մասիս համայնքի Մասիս քաղաքի Նոր թաղամաս թիվ 27 շենքի բակի բարեկարգման աշխատանքներ			ՊԱՅՄԱՆԱԳԻՐ ՆԱՄՄՀ-ԳՀԾՁԲ-26/38-2
			ՃԱՐՏԱՐԱՊԵՏԱՇԻՆԱՐԱՐԱԿԱՆ ՄԱՍ	ՓՈՒԼ | ԹԵՐԹ | ԹԵՐԹԵՐ
ՏՆՕՐԵՆ	Գ. ՄԵՍՐՈՊՅԱՆ			ԱՆ | 3 |
			Գլխավոր հատակագիծ	«ԷԴԱՐ ՓՐՈՋԵՔԹ» ՍՊԸ

E A L L C	Մասիս համայնքի Մասիս քաղաքի Նոր թաղամաս թիվ 27 շենքի բակի բարեկարգման աշխատանքներ			ՊԱՅՄԱՆԱԳԻՐ ՆԱՄՄՀ-ԳՀԾՁԲ-26/38-2		
			ՃԱՐՏԱՐԱՊԵՏԱՇԻՆԱՐԱՐԱԿԱՆ ՄԱՍ	ՓՈՒԼ	ԹԵՐԹ	ԹԵՐԹԵՐ
ՏՆՕՐԵՆ	Գ. ՄԵՍՐՈՊՅԱՆ			ԱՆ	4	
			Առկա վիճակի ֆոտոնկարներ	«ԷԴԱՐ ՓՐՈՋԵՔԹ» ՍՊԸ		

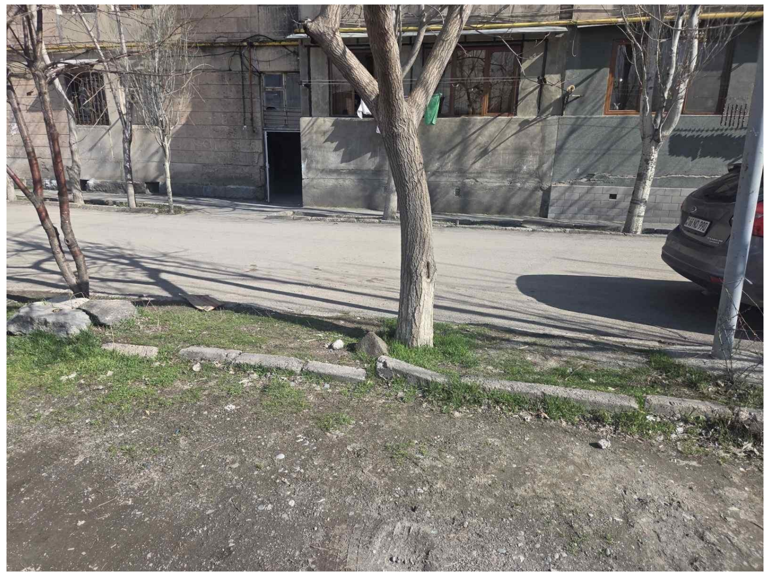

E A L L C	Մասիս համայնքի Մասիս քաղաքի Նոր թաղամաս թիվ 27 շենքի բակի բարեկարգման աշխատանքներ			ՊԱՅՄԱՆԱԳԻՐ ՆԱՄՄՀ-ԳՀԾՁԲ-26/38-2		
			ՃԱՐՏԱՐԱՊԵՏԱՇԻՆԱՐԱՐԱԿԱՆ ՄԱՍ	ՓՈՒԼ	ԹԵՐԹ	ԹԵՐԹԵՐ
ՏՆՕՐԵՆ	Գ. ՄԵՍՐՈՊՅԱՆ			ԱՆ	5	
			Առկա վիճակի փոտոնկարներ	«ԷԴԱՐ ՓՐՈՋԵՔԹ» ՍՊԸ		

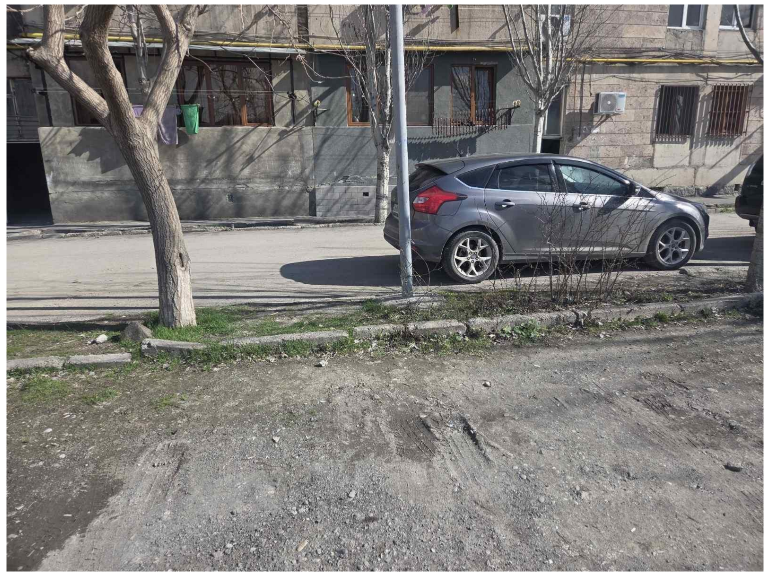
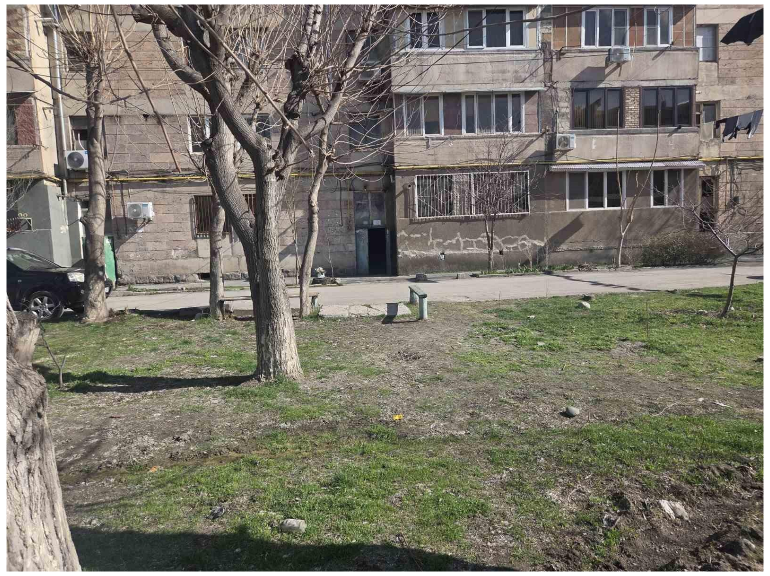
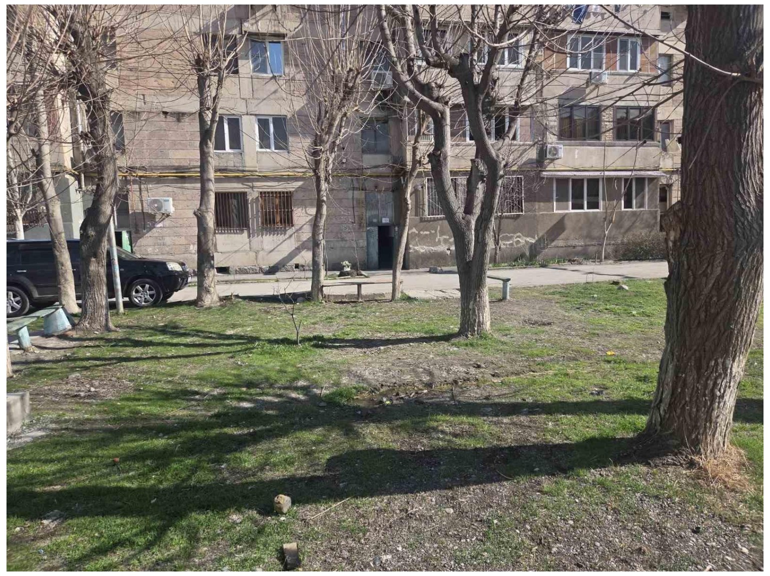

E A L L C	Մասիս համայնքի Մասիս քաղաքի Նոր թաղամաս թիվ 27 շենքի բակի բարեկարգման աշխատանքներ			ՊԱՅՄԱՆԱԳԻՐ ՆԱՄՄՀ-ԳՀԾՁԲ-26/38-2		
			ՃԱՐՏԱՐԱՊԵՏԱՇԻՆԱՐԱՐԱԿԱՆ ՄԱՍ	ՓՈՒԼ	ԹԵՐԹ	ԹԵՐԹԵՐ
ՏՆՕՐԵՆ	Գ. ՄԵՍՐՈՊՅԱՆ			ԱՆ	6	
			Առկա վիճակի ֆոտոնկարներ	«ԷԴԱՐ ՓՐՈՋԵՔԹ» ՍՊԸ		

ՀԱՏԱԿԱԳԻԾ

Մ1:250

E A L L C	Մասիս համայնքի Մասիս քաղաքի Նոր թաղամաս թիվ 27 շենքի բակի բարեկարգման աշխատանքներ			ՊԱՅՄԱՆԱԳԻՐ ՆԱՄՄՀ-ԳՀԾՁԲ-26/38-2		
			ՃԱՐՏԱՐԱՊԵՏԱՇԻՆԱՐԱՐԱԿԱՆ ՄԱՍ	ՓՈՒԼ	ԹԵՐԹ	ԹԵՐԹԵՐ
ՏՆՕՐԵՆ	Գ. ՄԵՍՐՈՊՅԱՆ			ԱՆ	7	
			Հատակագիծ	«ԷԴԱՐ ՓՐՈՋԵՔԹ» ՍՊԸ		

1-1
Մ1:20

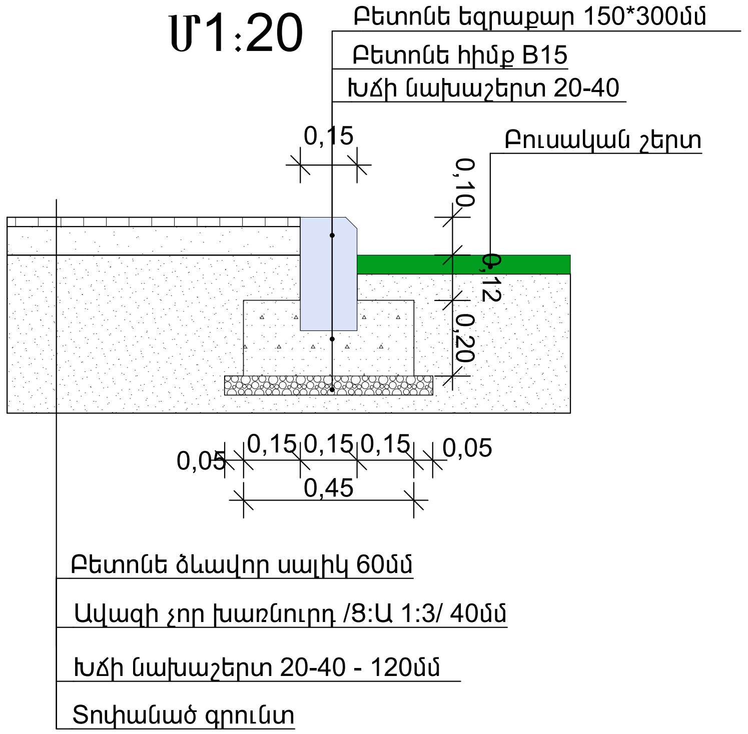

2-2
Մ1:20

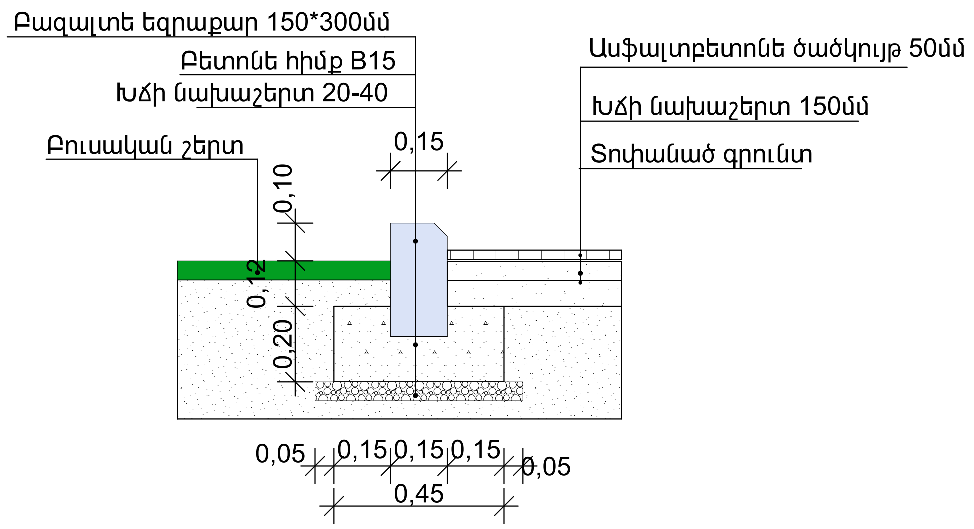

3-3
Մ1:20

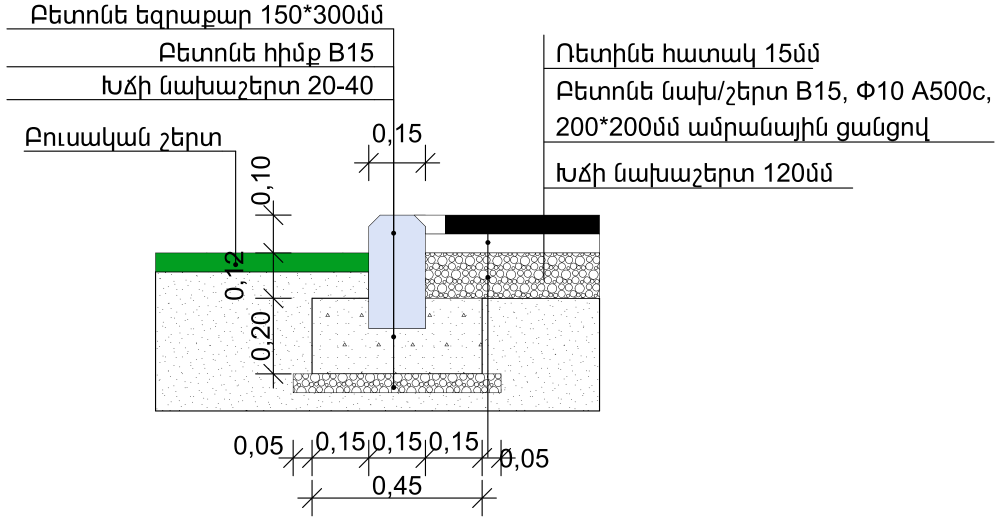

4-4
Մ1:20

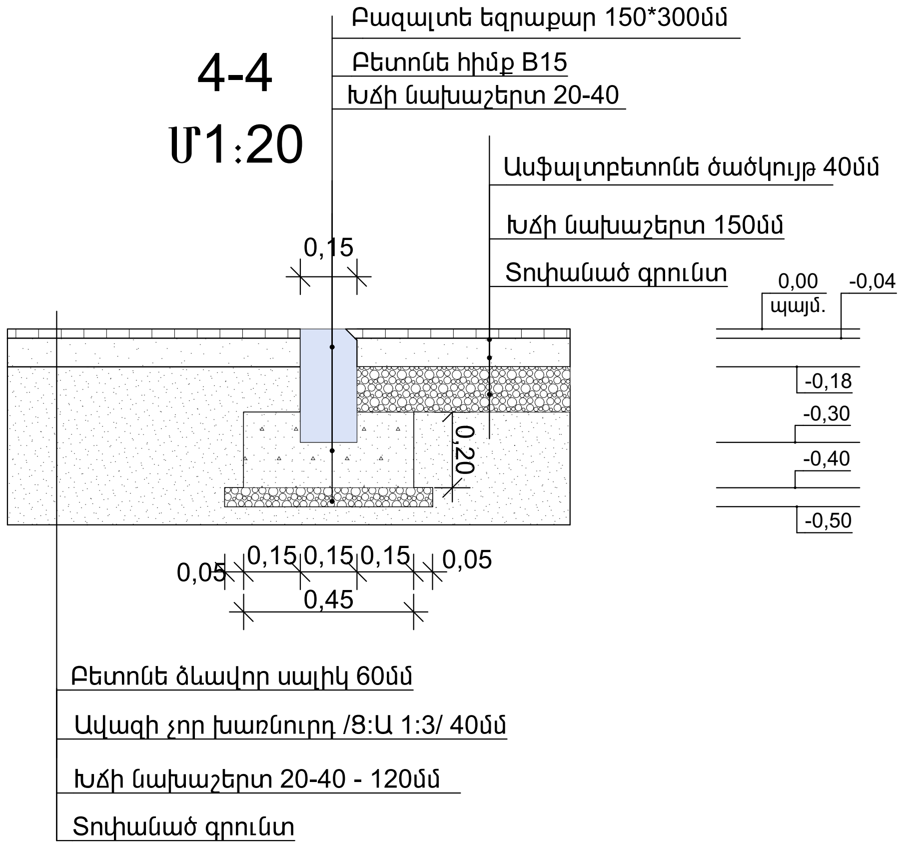

ԾԱՆՈԹՈՒԹՅՈՒՆ

Ամրանի և բետոնի որակը պետք է համապատասխանի ՀՀ-ում գործող տեխնիկական չափորոշիչներին:
Բոլոր աշխատանքային ծավալները ենթակա են ստուգման մինչև շինարարական աշխատանքների սկիզբը:
Հողային աշխատանքները իրականացնելիս ստորգետնյա կոմունիկացիաների առկայության վերաբերյալ անհրաժեշտ է համաձայնեցնել համապատասխան պատասխանատու մարմինների ստորաբաժանումների հետ:
Աշխատանքները իրականացնելիս համաձայնեցնել շինարարական աղբի տեղափոխման վայրը:

E A L L C	Մասիս համայնքի Մասիս քաղաքի Նոր թաղամաս թիվ 27 շենքի բակի բարեկարգման աշխատանքներ			ՊԱՅՄԱՆԱԳԻՐ ՆԱՄՄՀ-ԳՀԾՁԲ-26/38-2
			ՃԱՐՏԱՐԱՊԵՏԱՇԻՆԱՐԱՐԱԿԱՆ ՄԱՍ	ՓՈՒԼ / ԹԵՐԹ / ԹԵՐԹԵՐ
ՏՆՕՐԵՆ	Գ. ՄԵՍՐՈՊՅԱՆ			ԱՆ / 8 /
			Կտրվածքներ	«ԷԴԱՐ ՓՐՈՋԵՔԹ» ՍՊԸ

ՀԱՏԱԿԱԳԻԾ, Մ 1:50

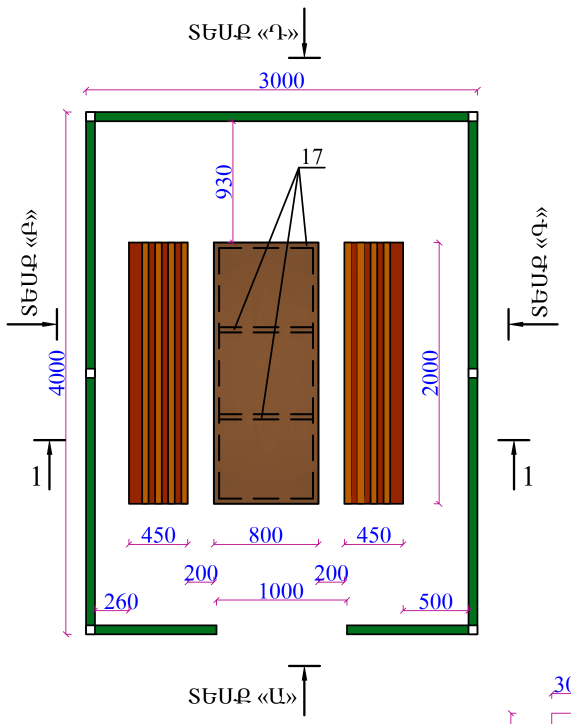

ՏԵՍՔ «Ա», Մ 1:50

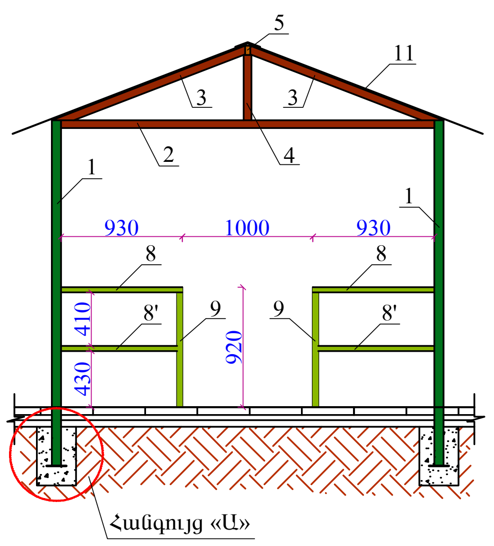

ՏԵՍՔ «Բ»,«Գ» Մ 1:50

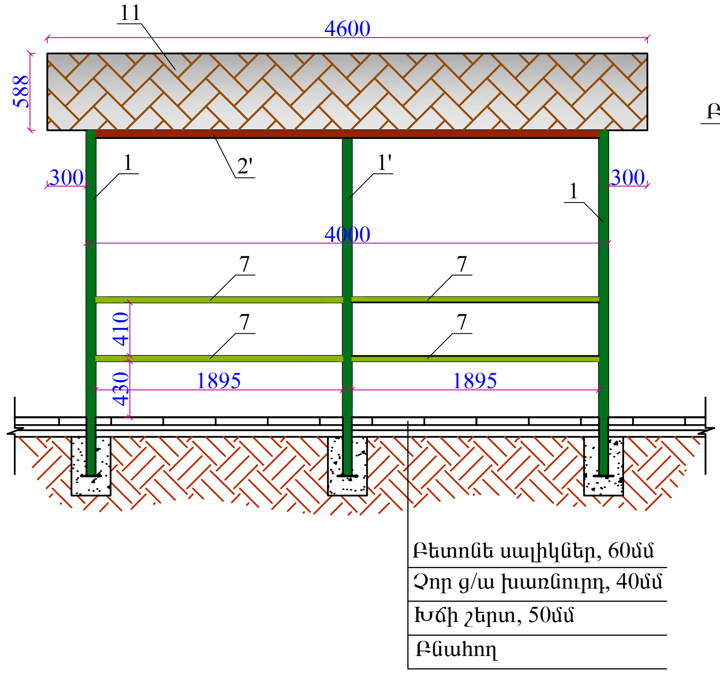

ՀԱՆԳՈՒՅՑ «Ա», Մ 1:20

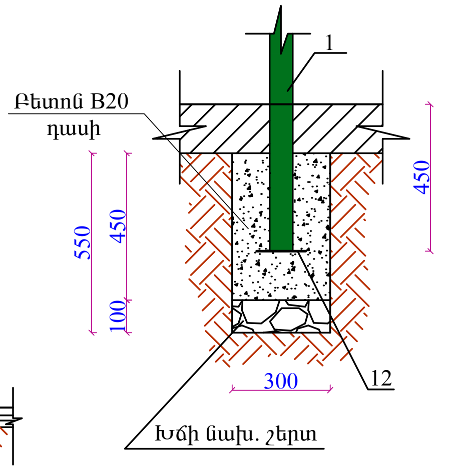

ՏԵՍՔ «Դ», Մ 1:50

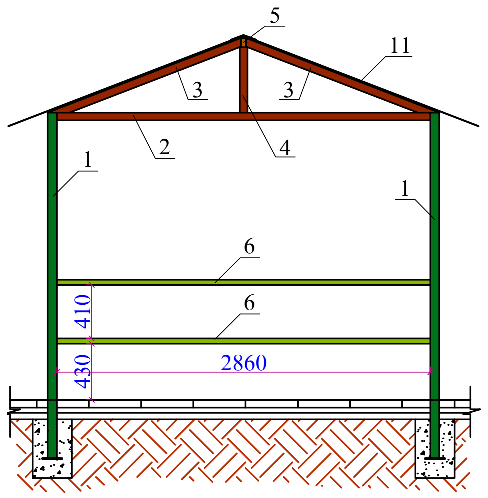

ՏԱՆԻՔԻ ՀԱՏԱԿԱԳԻԾ, Մ 1:50

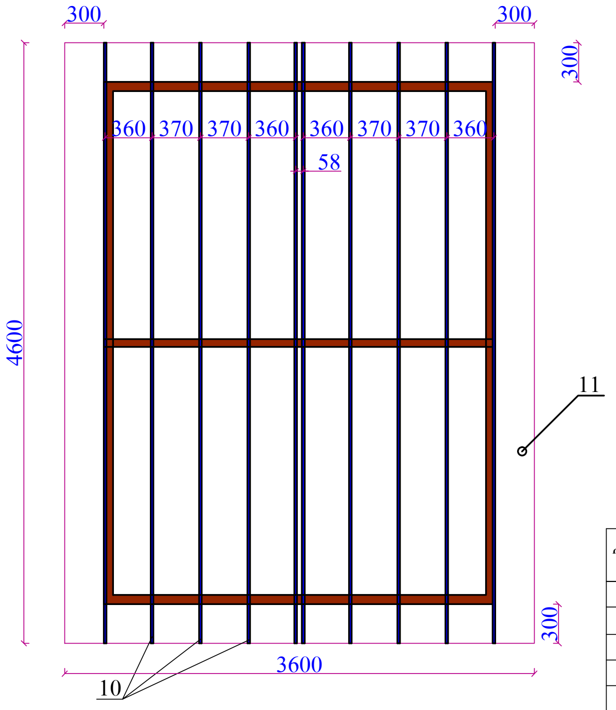

ՄԵՏԱՂԱԿԱՆ ՆՍՏԱՐԱՆ, Մ 1:25

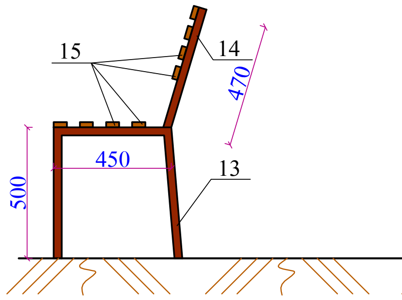

ՄԵՏԱՂԱԿԱՆ ՍԵՂԱՆ /800x2000մմ/, Մ 1:25

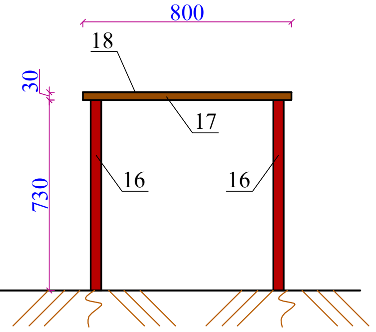

ՏԱՆԻՔԻ ՀԱՆԳՈՒՅՑ, Մ 1:25

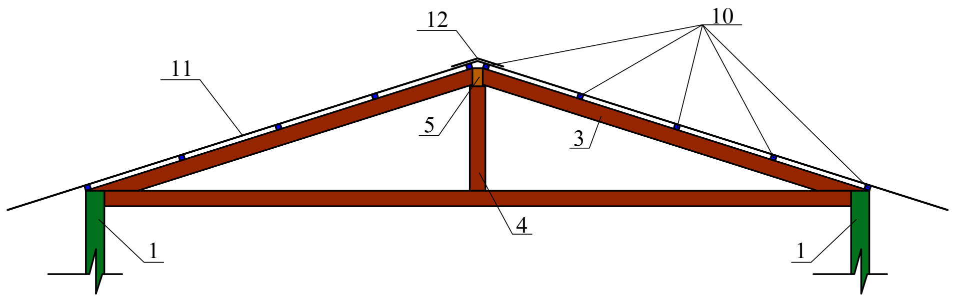

ՋՐՈՒՑԱՐԱՆ 4.0 x 3.0 Մ ԱՐՏԱՔԻՆ ՉԱՓԵՐՈՎ

Դիրք	Նշանակումը	Անվանումը		Քան., հատ	1 գմ-ի քաշը, կգ	Ընդհ. քաշը, կգ
1	ГОСТ 8639-82	□ 70x70x3	L =2650	4	6.27	66.46
1′	———"———	□ 70x70x3	L =2590	2	6.27	32.48
2	ГОСТ 8645-92	□ 60x40x3	L =2860	3	4.40	37.75
2′	———"———	□ 60x40x3	L =3860	2	4.40	33.97
3	———"———	□ 60x40x3	L =1590	6	4.40	41.98
4	———"———	□ 60x40x3	L =500	3	4.40	6.60
5	———"———	□ 70x40x3	L =4100	1	4.87	19.97
6	———"———	□ 70x40x3	L =2860	2	4.87	27.86
7	———"———	□ 70x40x3	L =1895	8	4.87	73.83
8	———"———	□ 70x40x3	L =930	2	4.87	9.06
8′	———"———	□ 70x40x3	L =890	2	4.87	8.67
9	———"———	□ 70x40x3	L =920	2	4.87	8.96
10	ГОСТ 8639-82	□ 20x20x2	L =4600	10	1.075	49.45
11	Մետաղական կղմինդր - 18.0 մ²					
12	ГОСТ 19903-74	Մետ. թիթեղ -150x6 L=150մմ		6	1 հատը՝ 1.06 կգ	6.36
	Մետաղական մասերի երկտակ յուղաներկում՝ 511.34 կգ/մետաղ					
	Հիմքերի բետոնացում B20 դասի բետոնով՝ 0.243 մ³					
	Խճի նախապատրաստական շերտ՝ 0.054 մ³					

ՆՍՏԱՐԱՆ /2 հատի համար/

Դիրք	Նշանակումը	Անվանումը		Քան., հատ	1 գմ-ի քաշը, կգ	Ընդհ. քաշը, կգ
13	ГОСТ 8645-92	□ 50x30x3	L =1450	6	3.36	29.23
14	———"———	□ 50x30x3	L =470	6	3.36	9.48
15	Փայտե չորսուներ 50x20մմ L=2000մմ /16 հատ/՝ 0.032 մ³					
	Մետաղական մասերի երկտակ յուղաներկում՝ 38.71 կգ/մետաղ					
	Փայտե մասերի երկտակ յուղաներկում՝ 4.48 մ²					

ՄԵՏԱՂԱԿԱՆ ՍԵՂԱՆ /800x2000մմ/

Դիրք	Նշանակումը	Անվանումը		Քան., հատ	1 գմ-ի քաշը, կգ	Ընդհ. քաշը, կգ
16	ГОСТ 8639-82	□ 40x40x3	L =760	4	3.36	10.21
17	———"———	□ 30x30x3	L = 7200	1	2.42	17.42
18	ГОСТ 19903-74	Մետ. թիթեղ -800x3 L=2000մմ		1	1 հատը՝ 37.68 կգ	37.68
	Մետաղական մասերի երկտակ յուղաներկում՝ 65.31 կգ/մետաղ					

ԾԱՆՈԹՈՒԹՅՈՒՆ

1. Եռակցումը կատարել Э-46 (ГОСТ 9467-75) մակնիշի էլեկտրոդներով
2. Բոլոր չափերը տրված են մմ-ով

E LLC A	Մասիս համայնքի Մասիս քաղաքի Նոր թաղամաս թիվ 27 շենքի բակի բարեկարգման աշխատանքներ		ՊԱՅՄԱՆԱԳԻՐ ՆԱՄԱՅ-ԳՅԾՁԲ-26/38-2
ՏՆՕՐԵՆ	Գ. ՄԵՍՐՈՊՅԱՆ	ՃԱՐՏԱՐԱՊԵՏԱՇԻՆԱՐԱՐԱԿԱՆ ՄԱՍ	ՓՈՒԼ: ԱՆ; ԹԵՐԹ: 9; ԹԵՐԹԵՐ:
		Մետաղական զրուցատաղավարի տարբերակ	«ԷԴԱՐ ՓՐՈՋԵՔԹ» ՍՊԸ

Պտտաձող 2.7x0.1x2.9

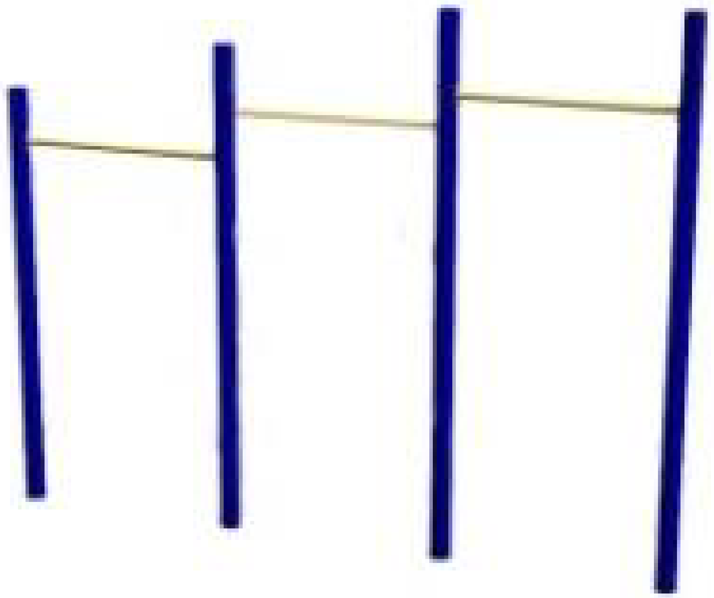

Հեծանիվ

S146

Դահուկ

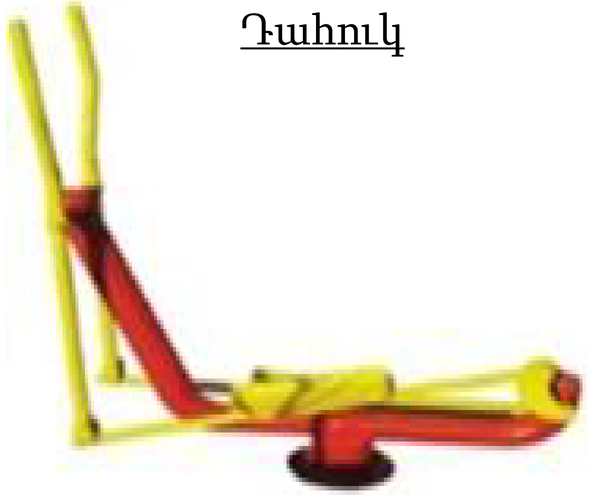

S135

Ունիվերսալ

S141

Ոտքերով հրում

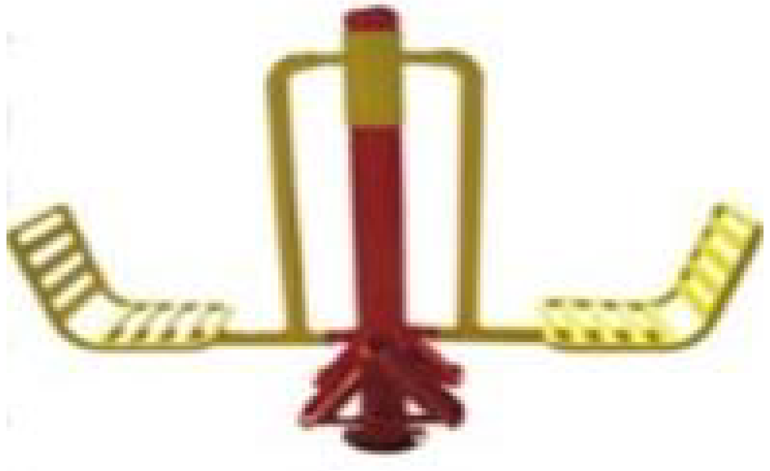

S131

Քայլ

S134

ԾԱՆՈԹՈՒԹՅՈՒՆ

1. Մարզասարքերը պատկերված են պայմանական:
2. Մարզասարքերը ձեռք բերել գործարանային արտադրությամբ, համաձայնեցնելով պատվիրատուի հետ:
3. Բոլոր մարզասարքերը պետք է բավարարեն անվտանգության նորմերին:
4. Պատվիրատուի պահանջով հնարավոր է մարզասարքերի տեղադիրքի փոփոխություն, պահպանելով աշխատանքային ծավալները:

E A L L C	Մասիս համայնքի Մասիս քաղաքի Նոր թաղամաս թիվ 27 շենքի բակի բարեկարգման աշխատանքներ			ՊԱՅՄԱՆԱԳԻՐ ՆԱՄՄՀ-ԳՀԾՁԲ-26/38-2		
			ՃԱՐՏԱՐԱՊԵՏԱՇԻՆԱՐԱՐԱԿԱՆ ՄԱՍ	ՓՈՒԼ	ԹԵՐԹ	ԹԵՐԹԵՐ
ՏՆՕՐԵՆ	Գ. ՄԵՍՐՈՊՅԱՆ			ԱՆ	10	
			Մարզասարքեր	«ԷԴԱՐ ՓՐՈՋԵՔԹ» ՍՊԸ		

1. ՍԱՀԱՐԱՆ /1ՀԱՏ/

2. ՇՂԹԱՆԵՐՈՎ 2 ՏԵՂԱՆԻ ՃՈՃԱՆԱԿ /1ՀԱՏ/

3. 2 ՏԵՂԱՆԻ ՃՈՃԱՆԱԿ /1ՀԱՏ/

ԾԱՆՈԹՈՒԹՅՈՒՆ

1. Խաղասարքերը և մարզասարքերը պատկերված են պայմանական:
2. Խաղասարքերը և մարզասարքերը ձեռք բերել գործարանային արտադրությամբ, համաձայնեցնելով պատվիրատուի հետ:
3. Բոլոր խաղասարքերը և մարզասարքերը պետք է բավարարեն անվտանգության նորմերին:
4. Պատվիրատուի պահանջով հնարավոր է մարզասարքերի և խաղասարքերի տեղադիրքի փոփոխություն, պահպանելով աշխատանքային ծավալները:

E A L L C	Մասիս համայնքի Մասիս քաղաքի Նոր թաղամաս թիվ 27 շենքի բակի բարեկարգման աշխատանքներ			ՊԱՅՄԱՆԱԳԻՐ ՆԱՄՄՅ-ԳՅԾՁԲ-26/38-2		
			ՃԱՐՏԱՐԱՊԵՏԱՇԻՆԱՐԱՐԱԿԱՆ ՄԱՍ	ՓՈՒԼ	ԹԵՐԹ	ԹԵՐԹԵՐ
ՏՆՕՐԵՆ	Գ. ՄԵՍՐՈՊՅԱՆ			ԱՆ	11	
			Մանկական խաղեր	«ԷԴԱՐ ՓՐՈՋԵՔԹ» ՍՊԸ		

ՔԱՆԴՄԱՆ ԱՇԽԱՏԱՆՔՆԵՐ / ДЕМОНТАЖНЫЕ РАБОТЫ

1	Տարածքում առկա աղբի /շին աղբի/ հավաքում, դուրս բերում տարածքից և բարձում ինքնաթափ մեքենայի վրա Сбор мусора /строительный мусор/ на территории, вывоз с территории и погрузка на самосвал	տ/т	2.200
2	Նույնի տեղափոխում մինչև 13կմ Вывоз до 13км	տ / т	2.200
3	Տարածքում առկա բետոնային մասերի քանդում Снос бетонных частей	մ3/м3	1.800
4	Տարածքում առկա մետաղական տարրերի ապանոնտաժում, հանձնում պատվիրատուին Сбор металлических элементов, имеющихся в наличии на территории, доставка до заказчика	տ т	0.150
5	Եզրաքարերի ապամոնտաժում բետոնե հիմքերի հետ միասին Демонтаж бордюров вместе с бетонным фундаментом	գմ/пм	280.000
6	Ասֆալտբետոնե շերտի քանդում մասնակի կտրումով Снос асфальтобетонного слоя	մ3 / м3	36.500
7	Խճային ծածկույթի քանդում РАЗБОРКА ПОКРЫТИЙ ЩЕБЕНОЧНЫХ	մ3 / м3	109.500
8	Բետոնե ձևավոր սալիկների քանդում իր շերտերով, հանձնում պատվիրատուին Снос бетонного покрытия	մ2/м2	12.000
9	Նստարանների ապամոնտաժում, հանձնում պատվիրատուին Демонтаж скамеек, доставка заказчику.	հատ / штук	6.000
10	Աղբամանների ապամոնտաժում, հանձնում պատվիրատուին Демонтаж мусорных баков, доставка заказчику	հատ / штук	2.000
11	Շին աղբի կուտակում, դուրս բերում տարածքից, բարձում ա/մեք վրա և տեղափոխում 13կմ Сбор строй мусора, вывоз из здания, погрузка на самосвалы и вывоз	տ / т	215.912

ԾԱՆՈԹՈՒԹՅՈՒՆ

Ամրանի և բետոնի որակը պետք է համապատասխանի ՀՀ-ում գործող տեխնիկական չափորոշիչներին:
Բոլոր աշխատանքային ծավալները ենթակա են ստուգման մինչև շինարարական աշխատանքների սկիզբը:
Հողային աշխատանքները իրականացնելիս ստորգետնյա կոմունիկացիաների առկայության վերաբերյալ անհրաժեշտ է համաձայնեցնել համապատասխան պատասխանատու մարմինների ստորաբաժանումների հետ:
Աշխատանքները իրականացնելիս համաձայնեցնել շինարարական աղբի տեղափոխման վայրը:

E A L L C	Մասիս համայնքի Մասիս քաղաքի Նոր թաղամաս թիվ 27 շենքի բակի բարեկարգման աշխատանքներ			ՊԱՅՄԱՆԱԳԻՐ ՆԱՄՄՀ-ԳՀԾՁԲ-26/38-2		
			ՃԱՐՏԱՐԱՊԵՏԱՇԻՆԱՐԱՐԱԿԱՆ ՄԱՍ	ՓՈՒԼ	ԹԵՐԹ	ԹԵՐԹԵՐ
ՏՆՕՐԵՆ	Գ. ՄԵՍՐՈՊՅԱՆ			ԱՆ	12	
			Քանդման և ապամոնտաժման աշխատանքային ծավալներ	«ԷԴԱՐ ՓՐՈՋԵՔԹ» ՍՊԸ		

ԿԱՌՈՒՑՈՂԱԿԱՆ ԱՇԽԱՏԱՆՔՆԵՐ / СТРОИТЕЛЬНЫЕ РАБОТЫ			
1	Տարածքի մեքենայացված հարթեցում Механизированная планировка территории	մ2/м2	1450,000
2	Տարածքի ձեռքով հարթեցում Выравнивание участка вручную	մ2/м2	145,000
3	Ցայտաղբյուրի հարթակի երեսպատում բազալտե սալերով 30մմ ամրանավորման ցանցով 150*150մմ քայլով, d=3,0մմ Облицовка базальтовыми плитами 30мм с армирующей сеткой с шагом 150*150мм,	մ2 / м2	8,600
4	Խճային հիմքի իրականացում 15սմ հաստության Реализация гравийного основания толщиной 15 см.	մ2 / м2	1550,000
5	Բիտումի լցաբաշխում (4.12տ 1000մ2) Распределение битумной заливки (4,12т 1000м2)	տ/т	6,386
6	Մանրահատիկ ասֆալտբետոնե ծածկույթի իրականացում - 5սմ /,Բե տիպի (վերին շերտ)/ Выполнение мелкозернистого асфальтобетонного покрытия - 5 см.	մ2 / м2	1550,000
7	Խճային հիմք 12սմ հաստության Реализация гравийного основания толщиной 12 см.	մ3/м3	10,200
8	Յարթեցնող շերտ չոր ցեմենտ ավազե շաղախով /1:3հարաբերակցությամբ, լվացած ավազով/ 40մմ, բետոնե ձևավոր սալերի տակ Выравнивающий слой на сухом цементно-песчаном	մ3/м3	3,400
9	Բետոնե ձևավոր սալիկների իրականացում 6սմ հաստությամբ, երկրորդ շերտը գունավոր Реализация бетонной фигурной плитки толщиной 6 см, второй слой окрашен	մ2 / м2	85,000
10	Խճային նախաշերտի իրականացում 10սմ հաստության Выполнение гравийного слоя толщиной 10 см	մ3/м3	7,595
11	Բետոնե եզրաքարերի տեղադրում 300*150մմ չափերով, B15 դասի բետոնե հիմքով, Установка бетонных бордюров размером 300*150мм, с бетонным основанием класса B15	գմ/пм	126,000
12	Բազալտե եզրաքարերի տեղադրում 300*150մմ չափերով, B15 դասի բետոնե հիմքով, առանց ծակոտիների Установка базальтовых бордюров размером 300*150мм, с бетонным основанием класса	գմ/пм	308,000
16	Մետաղական ցանկապատի երկտակ յուղաներկում Двухэтапная роспись маслом металлического забора	մ2/м2	32,000
17	Մետաղականլուսավորության հենասյուների երկտակ յուղաներկում Двухэтапная роспись маслом	մ2/м2	10,174
	ԽԱՂԱՀՐԱՊԱՐԱԿ		
1	Խճային նախաշերտի իրականացում 12սմ հաստության Выполнение гравийного слой толщиной 12 см	մ3/м3	9,600
2	ԵԲ շերտի պատրաստում B15 դասի բետոնից 100մմ հաստությամբ	մ3/м3	8,000
3	Ամրանային ցանցի տեղադրում Φ10 A500c Монтаж армирующей сетки Φ10 A500c	տ/т	0,496
4	Ամրանային ցանցի տեղադրում Φ10 A500c 200*200մմ армирующей сетка Φ10 A500c 200*200мм	տ/т	0,496
5	Ռետինե փշրանքներից միաձույլ ծածկույթ 15 մմ հաստությամբ, գունավոր, գծանշումով Покрытие из резиновой крошки толщиной 15 мм, цветное	մ2/м2	80,000

E A L L C	Մասիս համայնքի Մասիս քաղաքի Նոր թաղամաս թիվ 27 շենքի բակի բարեկարգման աշխատանքներ		ՊԱՅՄԱՆԱԳԻՐ ՆԱՄՄՅ-ԳՅԾՁԲ-26/38-2
ՏՆՕՐԵՆ	Գ. ՄԵՍՐՈՊՅԱՆ	ՃԱՐՏԱՐԱՊԵՏԱՇԻՆԱՐԱՐԱԿԱՆ ՄԱՍ	ՓՈՒԼ: ԱՆ / ԹԵՐԹ: 13 / ԹԵՐԹԵՐ:
		Կառուցողական աշխատանքների և նյութերի մասնագիր	«ԷԴԱՐ ՓՐՈՋԵՔԹ» ՍՊԸ

	ՌՌՈԳՄԱՆ ՑԱՆՑԻ ԿԱՌՈՒՑՈՒՄ /համաձայնեցնելով պատվիրատուի հետ/		
1	Խողովակաշարերի տեղադրում պողպատե խողովակներից 57*3.0մմ տրամագծով հիդրավլիկ փորձարկումով Монтаж трубопроводов из стальных труб - гидравлическое испытание - диаметр 57*3,0мм	գմ/пм	220,000
2	Խողովակաշարերի տեղադրում պողպատե խողովակներից 32*3.0մմ տրամագծով հիդրավլիկ փորձարկումովМонтаж трубопроводов из стальных труб - гидравлическое испытание - диаметр 32*3,0мм	գմ/пм	15,000
3	Մետաղական խողովակների յուղաներկում 2 անգամ Окраска стальных труб антикор. краской /2 раза /	մ2 / м2	40,883
4	Պողպատե ձևավոր մասերիտ եղադրում Монтаж стальных фасонных деталей	տ/т	0,065
5	Խողովակաշարի դատարկման հանգույցի մոնտաժում Монтаж сливного стыка трубы	հատ	2,000
6	Պողպատե ջրթող փականի տեղադրում Φ32մմ Установка стальной задвижки Φ32мм	հատ	15,000

E A L L C	Մասիս համայնքի Մասիս քաղաքի Նոր թաղամաս թիվ 27 շենքի բակի բարեկարգման աշխատանքներ			ՊԱՅՄԱՆԱԳԻՐ ՆԱՄՄՀ-ԳՀԾՁԲ-26/38-2		
			ՃԱՐՏԱՐԱՊԵՏԱՇԻՆԱՐԱՐԱԿԱՆ ՄԱՍ	ՓՈՒԼ	ԹԵՐԹ	ԹԵՐԹԵՐ
ՏՆՕՐԵՆ	Գ. ՄԵՍՐՈՊՅԱՆ			ԱՆ	14	
			Ռռոգման ցանցի աշխատանքների և նյութերի մասնագիր	«ԷԴԱՐ ՓՐՈՋԵՔԹ» ՍՊԸ		

ԽՐԱՄՈՒՂՈՒ ԼԱՅՆԱԿԱՆ ԿՏՐՎԱԾՔ Ա-Ա

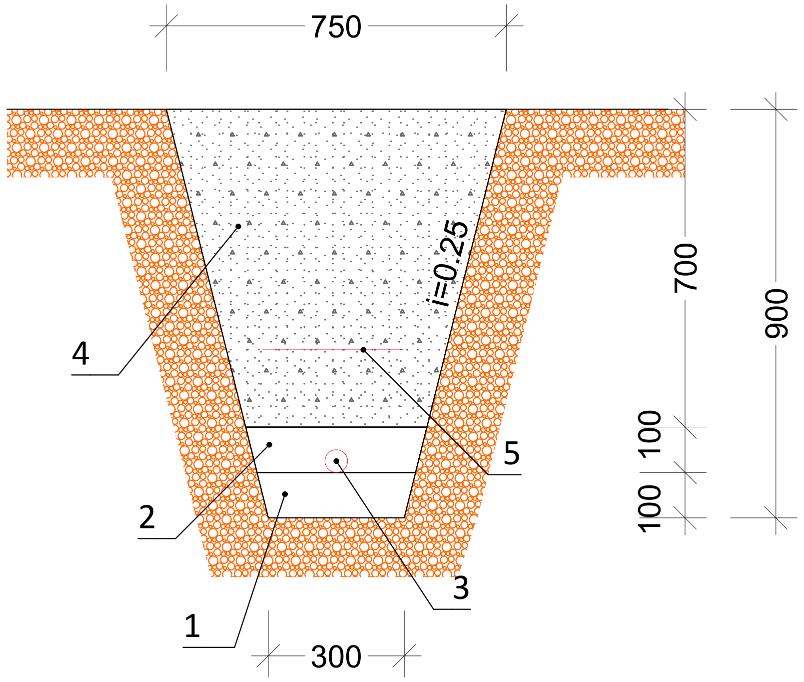

ԾԱՆՈԹՈՒԹՅՈՒՆ

1. Ավազե նախաշերտ 10սմ
2. Ավազե պաշտպանիչ շերտ 10սմ
3. Հաղորդալար պոլիպրոպիլենե հոմոպոլիմերային խողովակի մեջ
4. Ետլիցքի գրունտ
5. Ազդանշանային ժապավեն

ԾԱՆՈԹՈՒԹՅՈՒՆ

1. Բոլոր աշխատանքները և լուծումները ենթակա են համաձայնեցման Մասիսի համայնքապետարանի համապատասխան բաժնի մասնագետների հետ:
2. Միացման կետի տեղը ճշգրտել տեղում:

ՎԿԱՅԱԿՈՉՎՈՂ ՓԱՍՏԱԹՂԹԵՐԻ ՑԱՆԿ

Հ/Հ	ՆՇԱՆԱԿՈՒՄ	Ա Ն Վ Ա Ն Ո Ւ Մ	ԾԱՆՈԹ.
1	ԷՏԿ	«Էլեկտրասարքավորումների տեղակայման կանոններ»	VII հրատ.-ություն
2	СНиП 3.05.06 - 85	«Էլեկտրատեխնիկական սարքավորումներ»	Նախագծման նորմեր
3	ՀՀՇՆ 22-03-2017	«Արհեստական և բնական լուսավորում»	Շինարարական նորմեր
4	3.320-3.0	Արտաքին լուսավորության բաղադրիչ տարրեր	

Հ/Հ	ԱՆՎԱՆՈՒՄԸ	ՉԱՓ ՄԻԱՎ	ՔԱՆԱԿ	ԾԱՆՈԹՈՒԹ
1	Խրամուղու փանդում մեխանիզացված եղանակով -3 կարգի գրունտներում	մ³	0,21	
2	Խրամուղու փանդում մեխանիզացված եղանակով -4 կարգի գրունտներում	մ³	0,21	
3	Բնահողի լրամշակում ձեռքով	մ³	0,03	
4	Ավազե նախաշերտի իրականացում 10սմ	մ³	0,03	
5	Ավազով պաշտպանիչ շերտի իրականացում 10սմ	մ³	0,035	
6	Բնահողի ետլիցք մեխանիզմով	մ³	0,40	
7	Բնահողի ետլիցք և հարթեցում ձեռքով	մ³	0,075	
8	Պոլիպրոպիլեն հոմոպոլիմերային խողովակի տեղադրում խրամուղու մեջ Φ40/Φ50մմ	գմ		
9	Հաղորդալար ВВГ нг 3*1,5 մոնտաժում	գմ		
10	Հաղորդալար ВВГ нг 3*2,5մմ մոնտաժում	գմ		
11	Հաղորդալար ВВГ нг 3*4.0մմ մոնտաժում	գմ		
12	Հաղորդալար ВВГ нг 3*6.0մմ մոնտաժում	գմ		
13	Հաղորդալար ВВГ нг 3*10.0մմ մոնտաժում	գմ		
14	Ազդանշանային ժապավեն մալուխի համար	գմ		

ԾԱՆՈՓՈՒԹՅՈՒՆ

Կապալառուն պարտավոր է պատվիրատուին ներկայացնել նյութերի և սարքավորումների ստանդարտներին համապատասխանության սերտիֆիկատները:

Սնուցման կետը (էլեկտրամատակարարման տեխնիկական պայմաններ) հստակեցնել պատվիրատուի հետ:

Էլեկտրամոնտաժային աշխատանքներն անհրաժեշտ է կատարել ԷՏԿ-ի, ՇՆուԿ 3.05.06-85-ի և գործող այլ հրահանգների նորմերի պահանջներով:

E A L L C	Մասիս համայնքի Մասիս քաղաքի Նոր թաղամաս թիվ 27 շենքի բակի բարեկարգման աշխատանքներ			ՊԱՅՄԱՆԱԳԻՐ ՆԱՄՄՀ-ԳՀԾՁԲ-26/38-2
ՏՆՕՐԵՆ	Գ. ՄԵՍՐՈՊՅԱՆ		ԷԼԵԿՏՐԱԿԱՆ ԼՈՒՍԱՎՈՐՈՒԹՅՈՒՆ	ՓՈՒԼ: ԱՆ; ԹԵՐԹ: 15; ԹԵՐԹԵՐ:
			Խրամուղու լայնական կտրվածք, մասնագիր	«ԷԴԱՐ ՓՐՈՋԵՔԹ» ՍՊԸ

	ԼՈՒՍԱՎՈՐՈՒԹՅԱՆ ՑԱՆՑԻ ԿԱՌՈՒՑՈՒՄ /համաձայնեցնելով պատվիրատուի հետ/		
1	Փոսորակի փորում մեխանիզացված, III կարգի գրունտներում РАЗРАБОТКА ГРУНТА ЭКСКАВАТОРАМИ В ОТВАЛ ГРУНТ 3 ГРУППЫ	մ3 / м3	1,120
2	Փոսորակի փորում մեխանիզացված, IV կարգի գրունտներում РАЗРАБОТКА ГРУНТА ЭКСКАВАТОРАМИ В ОТВАЛ ГРУНТ 4 ГРУППЫ	մ3 / м3	1,120
3	Խճային նախաշերտի իրականացում 10սմ հաստության Выполнение гравийного слой толщиной 10 см	մ3/м3	0,320
4	ԵԲ նախաշերտի պատրաստում B7.5 դասի բետոնից 10սմ հաստությամբ	մ3/м3	0,320
5	Բետոնե կետային հիմքերի կառուցում B20 դասի բետոնից 0,4*0,4*0.6 Строительство бетонной фундамент из бетона класса B20	մ3 / м3	1,920
6	Լուսավորության պատրաստի /գործարանային արտադրության/ այգու հենասյուների ձեռքբերում և տեղադրում /տեսքը տրամադրում է պատվիրատուն/	հատ / штук	20,000
7	Տուփ բաժանարար մետաղական Коробчатый металлический	հատ/шт	20,000
8	Սեղմակաշար	լրակազմ	100,000
9	Հաղորդալար ВВГ нг 3*1,5մմ մոնտաժում Провод ВВГ нг 3*1,5мм монтажный	գմ/пм	120,000
10	Ճկախողովակ Гофра	գմ/пм	120,000
11	Խրամուղու քանդում մեխանիզմով - 3կարգ Обработка грунта	մ3/м3	56,700
12	Խրամուղու քանդում մեխանիզմով - 4կարգ Обработка грунта	մ3/м3	56,700
13	Բնահողի լրամշակում ձեռքով Обработка грунта вручную	մ3/м3	8,100
14	Ավազե նախապատրաստական շերտի իրականացում10սմ Выполнение подготовительного слоя песка 10мм	մ3/м3	8,100
15	Ավազե պաշտպանիչ շերտի իրականացում10սմ Выполнение защитного слоя песка 10мм	մ3/м3	9,450
16	Բնահողի ետլիցք մեխանիզմով Обратная засыпка грунта бульдозером	մ3/м3	103,950
17	Բնահողի ետլիցք և հարթեցում ձեռքով Обратная засыпка и планировка грунта	մ3/м3	20,250
18	Պոլիպրոպիլեն հոմոպոլիմերային խողովակի տեղադրում խրամուղու մեջ Ф40մմ Монтаж полипропиленовой гомополимерной трубы в траншею Ф40мм	գմ/пм	250,000

19	Հաղորդալար ВВГ нг 3*2,5մմ մոնտաժում Провод ВВГ нг 3*2,5мм монтажный	գմ/пм	150,000
20	Հաղորդալար ВВГ нг 3*4.0մմ մոնտաժում Провод ВВГ нг 3*4.0мм монтажный	գմ/пм	100,000
21	Հաղորդալար ВВГ нг 3*6.0մմ մոնտաժում Провод ВВГ нг 3*6.0мм монтажный	գմ/пм	20,000
22	Ազդանշանային ժապավեն մալուխի համար Сигнальная лента для кабеля	գմ/пм	270,000
23	Սեղմակ PA1500 (зажим анкерный) Зажим анкерный PA1500	հատ / штук	2,000
24	ՍԻՊ 2 2x16մմ2 կտրվածքով մալուխի մոնտաժում Монтаж проводки СИП 2 2x16мм2	մ / м	40,000

ԾԱՆՈԹՈՒԹՅՈՒՆ

1. Բոլոր աշխատանքները և լուծումները ենթակա են համաձայնեցման Մասիսի համայնքապետարանի համապատասխան բաժնի մասնագետների հետ:
2. Միացման կետի տեղը ճշգրտել տեղում:

ՎԿԱՅԱԿՈՉՎՈՂ ՓԱՍՏԱԹՂԹԵՐԻ ՑԱՆԿ

Հ/Հ	ՆՇԱՆԱԿՈՒՄ	Ա Ն Վ Ա Ն Ո Ւ Մ	ԾԱՆՈԹ.
1	ԷՏԿ	«Էլեկտրասարքավորումների տեղակայման կանոններ»	VII հրատ.-ություն
2	СНиП 3.05.06 - 85	«Էլեկտրատեխնիկական սարքավորումներ»	Նախագծման նորմեր
3	ՀՀՇՆ 22-03-2017	«Արհեստական և բնական լուսավորում»	Շինարարական նորմեր
4	3.320-3.0	Արտաքին լուսավորության բաղադրիչ տարրեր	

ԾԱՆՈՓՈՒԹՅՈՒՆ

Կապալառուն պարտավոր է պատվիրատուին ներկայացնել նյութերի և սարքավորումների ստանդարտներին համապատասխանության սերտիֆիկատները:

Մնուցման կետը (էլեկտրամատակարարման տեխնիկական պայմաններ) հստակեցնել պատվիրատուի հետ:

Էլեկտրամոնտաժային աշխատանքներն անհրաժեշտ է կատարել ԷՏԿ-ի, ՇՆուԿ 3.05.06-85-ի և գործող այլ հրահանգների նորմերի պահանջներով:

E A L L C	Մասիս համայնքի Մասիս քաղաքի Նոր թաղամաս թիվ 27 շենքի բակի բարեկարգման աշխատանքներ			ՊԱՅՄԱՆԱԳԻՐ ՆԱՄՄՀ-ԳՀԾՁԲ-26/38-2
			ԷԼԵԿՏՐԱԿԱՆ ԼՈՒՍԱՎՈՐՈՒԹՅՈՒՆ	ՓՈՒԼ / ԹԵՐԹ / ԹԵՐԹԵՐ
ՏՆՕՐԵՆ	Գ. ՄԵՍՐՈՊՅԱՆ			ԱՆ / 17 /
			Աշխատանքների և նյութերի մասնագիր	«ԷԴԱՐ ՓՐՈՋԵՔԹ» ՍՊԸ

ԱՆՎՏԱՆԳՈՒԹՅԱՆ ՏԵԽՆԻԿԱՅԻ ՀՐԱՀԱՆԳՆԵՐ

Անվտանգության տեխնիկայի, աշխատանքի պաշտպանության, բնապահպանական և հրդեհային անվտանգության պահանջներ:
1. Մինչև աշխատանքների մեկնարկը պետք է կատարված լինեն տվյալ նախագծով նախատեսված անվտանգության միջոցառումները, որոնք պետք է ձևակերպված լինեն համապատասխան ակտով:
2. Մարդկանց գտնվելու համար վտանգավոր գոտիները պետք է ցանկապատվեն, ունենան վտանգի մասին նախազգուշացնող ցուցանակներ:
3. Օրվա մութ ժամանակահատվածում շինարարական հրապարակը և աշխատատեղերը պետք է լուսավորված լինեն ըստ ԳՈՍՏ-ի: Լուսավորությունը պետք է լինի համաչափ, առանց կուրացնող էֆեկտի: Չլուսավորված տեղամասերում օրվա մութ ժամերին աշխատանքների իրականացում չի թույլատրվում:
4. Աշխատանքների տեղամասերը և աշխատատեղերը պետք է ապահովված լինեն ընկերային և անհատական պաշտպանության անհրաժեշտ միջոցներով, հրդեհամարման առաջնային միջոցներով, կապի, ազդանշանման և աշխատանքի անվտանգության ապահովման այլ միջոցներով՝ համաձայն գործող նորմատիվային փաստաթղթերի և համաձայնագրերի:
5. Արգելվում է թողնել կախված, անկայուն, կոնստրուկցիաներ կամ դրանց մասեր:
6. Աշխատանքը թույլատրվում է 18-ից բարձր տարիքի անձանց:
7. Էլեկտրական բոլոր գործիքները պետք է գրանցված լինեն հատուկ մատյանում և ունենանհաշվարկային համարներ: Կիրառելուց առաջ պարտադիր է ստուգել գործիքի աշխատանքային վիճակը, լարերի և բռնիչի մեկուսացումները, աշխատանքային մասի վիճակը, պարապ ընթացքում աշխատանքը և այլն: Էլեկտրական լարերի պահպանման գոտում բոլոր էլեկտրաֆիկացված գործիքները հողանցվում են:
8. Բանվորները պետք է ապահովված լինեն արտահագուստով, հատուկ կոշիկներով և այլ անհատական պաշտպանիչ միջոցներով:
9. Բեռնակալիչ հարմարանքները և տարան (վերամբարձ կռունկով տեղափոխելու դեպքում) պետք է փորձարկված լինեն անվանական բեռնամբարձության կրկնակի անգամ գերազանցող բեռով:
10. Աշխատանքի գոտում պետք է ունենալ հակահրդեհային միջոցներ 200մ^2 մակերեսին - 1կոմպլեկտ հաշվարկով:
11. Շինարարական աղբը պետք է ժամանակին հեռացվի, արգելվում է աղբի կուտակումը կամ այրումը շին հրապարակում:
12. Ասբոշիֆերի կտորները հավաքել ձեռքով՝ կրելով հատուկ կոմբինեզոն և շնչադիմակ:
13. Աղբը տեղափոխելուն զուգահեռ պարբերաբար իրականացնել խոնավեցնող միջոցառումներ փոշու արտանետումը բացառելու համար:

ԾԱՆՈԹՈՒԹՅՈՒՆ

1.Շինհրապարակը պետք է կահավորված լինի հակահրդեհային միջոցներով և բժշկական առաջին օգնության պարագաներով: Այն դեպքում երբ շինարարական աշխատանքները իրականացվում են գիշերային պայմաններում կապալառուն պետք է ապահովի շին հրապարակի և աշխատանքների կատարման վայրի համապատասխան լուսավորությունը: Շինարարության ժամանակ հաշվի առնել գոյություն ունեցող կոմունիկացիաները (գազատար, ջրատար խողովակաշարերը, կապի և էլեկտրո մալուխները) , տեղյակ պահելով համապատասխան կազմակերպություններին:

ԾԱՆՈԹՈՒԹՅՈՒՆ

1. Շինարարության անվտանգությունը ապահովում է կապալառու կազմակերպությունը:
2. Բոլոր պիտանի նյութերը տեսակավորվում են քանդման աշխատանքներին զուգահեռ և հանձնվում են պատվիրատուին համապատասխան ակտերի միջոցով:
3. Մինչև աշխատանքների սկսելը անհրաժեշտ է ստանալ տվյալ տարածքում առկա վերգետնյա և ստորգետնյա կոմունիկացիաների /հաղորդալարեր, գազի խողովակներ և այլն/ մասին /կամ դրանց բացակայության մասին/ գրավոր տեղեկություններ, դրանց վնասումից խուսափելու համար:

Որպես հիմնական ամբարձիչ մեխանիզմ առաջարկվում է ավտոմոբիլային կռունկ КС 55713-6 ГАЛИЧАНИН, որի տեխնիկական ցուցանիշները բերված են ստորև՝

Առավելագույն բեռնաբարձությունը/ սլաքի թռիչքը, մ -----------------25/32
Սլաքի երկարությունը, մ ---9,7-21,7
Սագիկի երկարությունը, մ ---9
Կեռի ամբարձման առավելագույն բարձրությունը
21,7մ երկարությամբ հիմնական սլաքի դեպքում, մ --------------------21,9
21,7մ երկարությամբ հիմնական սլաքի
դեպքում և 9մ սագիկի դեպքում, մ --30
Կեռի իջեցման առավելագույն խորությունը 9,7մ սլաքով
և 5մ թռիչքի դեպքում,մ ---12,0
Բեռի զանգվածը, որի դեպքում թույլատրվում է սլաքի սեկցիաների
դուրսբերում, տ ---4,0
Բեռի ամբարձման/ իջեցման արագությունը, մ/րոպե
-անվանական (մինչև 25տ բեռով) --5,0
-ավելացված (մինչև 6տ բեռով) ---12,0
-առավելագույն ---------------------- --96,0
Կռունկի շարժման արագությունը, կմ/ժամ -------------------------------80
Զանգվածը տրանսպորտային վիճակում, տ ---------------------------23,0
Բազային ավտոմոբիլի անիվային բանաձևը --------------------------6x4
Շարժիչը ---դիզելային
-մոդելը --ЯМЗ-236БЕ
-հզորությունը, ձ.ու --250
Եզրաչափերը տրանսպորտային վիճակում,մ
երկարություն*լայնություն*բարձրություն ---------------------------------12*2,5*3,8
Շահագործման ջերմաստիճանը, C ---------------------------------------(-40+40)

E A L L C	Մասիս համայնքի Մասիս քաղաքի Նոր թաղամաս թիվ 27 շենքի բակի բարեկարգման աշխատանքներ			ՊԱՅՄԱՆԱԳԻՐ ՆԱՄՄՀ-ԳՀԾՁԲ-26/38-2		
			ՇԻՆԱՐԱՐՈՒԹՅԱՆ ԿԱԶՄԱԿԵՐՊՈՒՄ	ՓՈՒԼ	ԹԵՐԹ	ԹԵՐԹԵՐ
ՏՆՕՐԵՆ	Գ. ՄԵՍՐՈՊՅԱՆ			ԱՆ	18	
			Ընդհանուր տվյալներ	«ԷԴԱՐ ՓՐՈՋԵՔԹ» ՍՊԸ		

Հ/Հ	ԱՆՎԱՆՈՒՄԸ	ՕՐԵՐ - 90																	
		5	5	5	5	5	5	5	5	5	5	5	5	5	5	5	5	5	5
1	ՆԱԽԱՊԱՏՐԱՍՏԱԿԱՆ ԱՇԽԱՏԱՆՔՆԵՐ																		
2	ՔԱՆԴՄԱՆ ԱՇԽԱՏԱՆՔՆԵՐ																		
3	ԲԵՏՈՆԵ ՍԱԼԻԿՆԵՐԻ, ԵԶՐԱՔԱՐԵՐԻ ԻՐԱԿԱՆԱՑՈՒՄ																		
4	ԱՍՖԱԼՏԱՊԱՏՈՒՄ																		
5	ԼՈՒՍԱՎՈՐՈՒԹՅԱՆ ՑԱՆՑԻ ԻՐԱԿԱՆԱՑՈՒՄ																		
6	ՈՌՈԳՄԱՆ ՑԱՆՑԻ ԻՐԱԿԱՆԱՑՈՒՄ																		
7	ՋՐՈՒՑԱՏԱՂԱՎԱՐԻ ՏԵՂԱԴՐՈՒՄ																		
8	ՏԱՐԱԾՔԻ ՄԱՔՐՈՒՄ, ԲԱՐԵԿԱՐԳՈՒՄ																		
9	ԱՅԼ ՉՆԱԽԱՏԵՍՎԱԾ ԱՇԽԱՏԱՆՔՆԵՐ																		

Շինարարության կազմակերպման դրույթներ

Շինարարության կազմակերպման մոտեցումները և ձևերը որոշում է Կապալառուն: Շինանյութերի (խիճ և այլն) տեղափոխման ժամանակ ավտոինքնաթափի թափքը պետք է ծածկված լինի պոլիէթիլենային թաղանթով, որը կպաշտպանի շինաղբի թափումը և համայնքի փողոցների և համայնքից դուրս ճանապարհների աղտոտումը:

Շինարարական աշխատանքները սկսելուց առաջ Կապալառուն պետք է ունենա բոլոր համաձայնությունները, տրված համայնքապետարանի համապատասխան բաժինների կողմից, կապված, գոյություն ունեցող կոմունիկացիաների, գազատարի, էլեկտրագծերի հատման, ավելորդ բնահողերի տեղափոխման կամ տեղակայման, գործող ավտոճանապարհների տարածքում շին աշխատանք

Հիմնական մեքենաները և մեխանիզմները

Շինարարական մեքենաների, մեխանիզմների և սարքավորումների տեսակները և տիպերը տրված են խորհրդատվությամբ և կարող են ենթարկվել փոփոխության ընտրվում են կապալառուի կողմից, ելնելով գոյություն ունեցող տեխնիկայի առկայությանը կամ ձեռքբերման հնարավորությունից, սակայն նրանք պետք է ունենան նույնատիպ տեխնիկական ցուցանիշներ:

ԾԱՆՈԹՈՒԹՅՈՒՆ

1.Շինհրապարակը պետք է կահավորված լինի հակահրդեհային միջոցներով և բժշկական առաջին օգնության պարագաներով: Այն դեպքում երբ շինարարական աշխատանքները իրականացվում են գիշերային պայմաններում կապալառուն պետք է ապահովի շին հրապարակի և աշխատանքների կատարման վայրի համապատասխան լուսավորությունը: Շինարարության ժամանակ հաշվի առնել գոյություն ունեցող կոմունիկացիաները (գազատար, ջրատար խողովակաշարերը, կապի և էլեկտրո մալուխները) , տեղյակ պահելով համապատասխան կազմակերպություններին:

E A L L C	Մասիս համայնքի Մասիս քաղաքի Նոր թաղամաս թիվ 27 շենքի բակի բարեկարգման աշխատանքներ			ՊԱՅՄԱՆԱԳԻՐ ՆԱՄՄՅ-ԳՅԾՁԲ-26/38-2		
			ՇԻՆԱՐԱՐՈՒԹՅԱՆ ԿԱԶՄԱԿԵՐՊՈՒՄ	ՓՈՒԼ	ԹԵՐԹ	ԹԵՐԹԵՐ
ՏՆՕՐԵՆ	Գ. ՄԵՍՐՈՊՅԱՆ			ԱՆ	19	
			Շինարարության աշխատանքների ժամանակացույց	«ԷԴԱՐ ՓՐՈՋԵՔԹ» ՍՊԸ		